DEBNAR MESSTECHNIK GMBH

Schalterstellungsanzeiger

EST-H-1915-xxx

Type: EST-H-1915 : Unsere beliebteste Serie!

Klares Design, flache Frontseite!

Lieferbar in folgenden Ausführungen:

Symbole: Kreuz, Erdung*, Schaltereinschub*, Kreis*

Farben: rot, grün, gelb, blau

Spannungen AC/DC: 12 V, 24 V, 42 V, 48 V, 60 V, 100 V, 110 V, 125 V, 220 V, 230 V

Außenmaß: 36 mm rund (mit Blende 36x36 mm)

Lochdurchmesser: 32 mm

*= mit Bereitschaftsanzeige

SCHALTERSTELLUNGSANZEIGE EST-H-1915

Der elektronische Stellungsmelder EST-H findet Anwendung in Fließschemen von Leitungssystemen. Betrieb in Ein-oder Zweidrahtsteuerung möglich. Die Befestigung mittels Ringmutter. Quadratische Blende im Lieferumgang enthalten. Die Funktion ist abhängig von seiner Symbolik.

ERDUNG, SCHALTEREINSCHUB, KREIS

- Symbolische Darstellung von Schaltzuständen mittels eines farbig leuchtenden Symbols
- Bereitschaftsanzeige (Betriebsspannung liegt an) mittels eines Leuchtpunktes.
- Darstellung von Störungen in der elektrischen Steuerung durch dunkle Anzeige (Betriebsspannung fehlt)

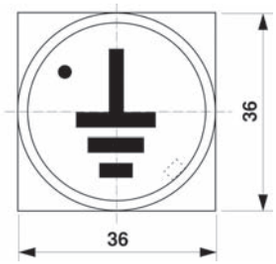

KREUZ

- Anzeige von Schalter- oder Ventilstellungen mittels kreuzförmig angeordneter Balken aus je 2 Leuchtflächen
- Darstellung von Störungen: Anzeige bleibt dunkel (Betriebsspannung fehlt)

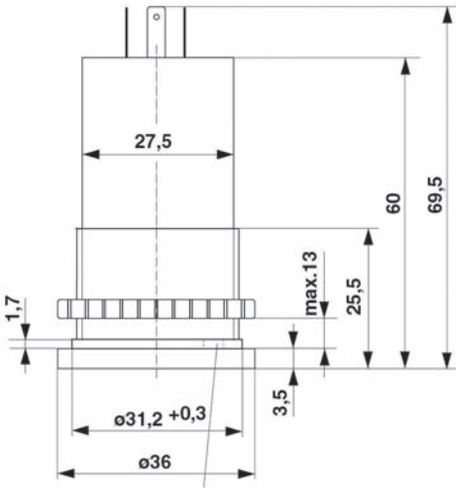

TECHNISCHE DATEN

Steuerspannungen (AC/DC)	12,24,42,48,60,100,110,125,220,230 V	
Toleranzen Steuerspannung	± 10 % für AC (45...65 Hz)	
	+ 25 % - 15 % für DC	
Leistungsaufnahme	max. 1,6 W bei 230 V AC	
Stromaufnahme für Spg.	**> 60 V**	**< 60 V**
Erdung, Kreis, Schaltereinschub	7mA	14 mA
Bereitschaft	4 mA	8 mA
Kreuz	5,2 mA	10,4 mA
Mittlere Lebensdauer MTTF	36,7 a	
Arbeitstemperatur	- 10 °C ... + 70 °C	
Lagertemperatur	- 20 °C ... + 40 °C	
Schutzart	IP 54, Klemmen IP 00	
Gehäuse	Polyamid	
Abmessungen	siehe Maßbild	
Schalttafelausschnitt	32 mm Durchmesser	
Schalttafel-Dicke	max. 13 mm	
Anschlüsse	Flachstecker 6,3	
Gewicht	ca. 50 g	
Zubehör inkl.	Befestigungsring, 3 Flachsteckhülsen 6,3	
Aprobation	CE - Zeichen	
Sicherheit nach	EN 61010-1	
Schutzarten durch Gehäuse	EN 60529	

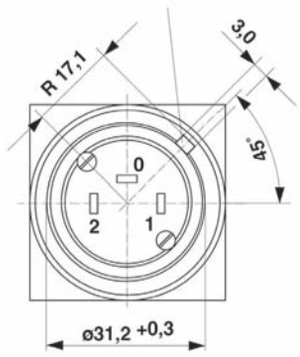

Debnar Messtechnik GmbH
Klaus-von-Klitzing-Str. 3
76829 Landau
Tel: 06341/68156-0, Fax: -66
info@debnar-messtechnik.de
www.debnar-messtechnik.de

BESTELLSCHLÜSSEL

Repräsentative Bestellbeispiele mit 230V Steuerspannung
mit Blende ohne Verdrehschutz

EST-H-1915-09-xxx-10

-310 -320 -340 -350

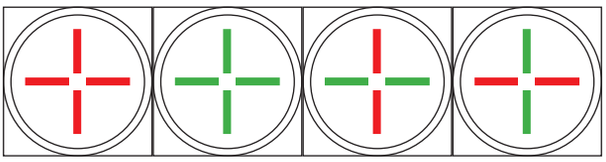

-111 -122 -132 -164

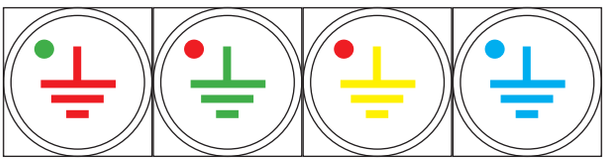

-213 -221 -231 -264

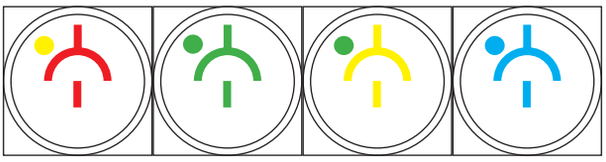

-412 -421 -432 -464

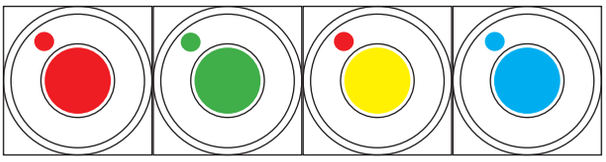

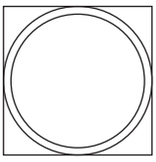

Wenn Bereitschaft nicht leuchtet = Drahtbruch!

EST-H-1915	-	X	X	-	X	X	X	-	X	X
Steuerspannung										
12 V		0	1							
24 V		0	2							
42 V		0	3							
48 V		0	4							
60 V		0	5							
100 V		0	6							
110 V		0	7							
220 V		0	8							
230 V		0	9							
125 V		1	0							
Kreuz [1]										
rot					3	1	0			
grün					3	2	0			
gelb					3	3	0			
senkrecht rot waagerecht grün					3	4	0			
senkrecht grün waagerecht rot					3	5	0			
blau					3	6	0			
Erdung										
rot					1	1				
grün					1	2				
gelb					1	3				
blau [2]					1	6				
Schaltereinschub										
rot					2	1				
grün					2	2				
gelb					2	3				
blau [2]					2	6				
Kreis										
rot					4	1				
grün					4	2				
gelb					4	3				
blau [2]					4	6				
Bereitschaftsanzeige (nicht bei Kreuz)										
grün							1			
rot							2			
gelb							3			
blau [3]						6	4			
Blende										
mit									1	
ohne									2	
Verdrehschutz										
ohne										0
mit										1

1) stets ohne Bereitschaftsanzeige
2) ausschließlich nur mit blauer Bereitschaftsanzeige
3) Blaue Bereitschaftsanzeige nur bei blaue Basis (Erdung, Einschub, Kreis)

SCHALTERSTELLUNGSANZEIGE EST-H-1915

ANSCHLUSS

DC Gleichspannung / 1-Drahtsteuerung

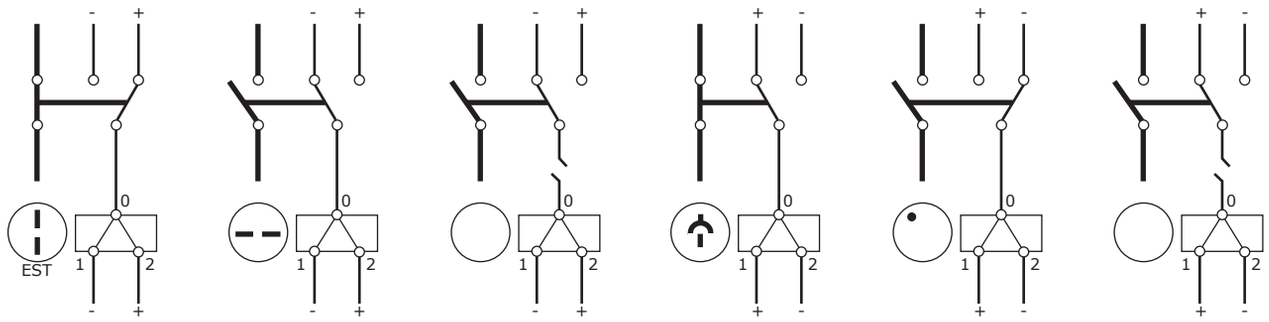

Leistungsschalter ein | Leistungsschalter aus | Drahtbruch der Steuerleitung | Leistungsschalter ein | Leistungsschalter aus | Drahtbruch der Steuerleitung

DC Gleichspannung / 2-Drahtsteuerung - Minus (bzw. Plusleitung) geschaltet

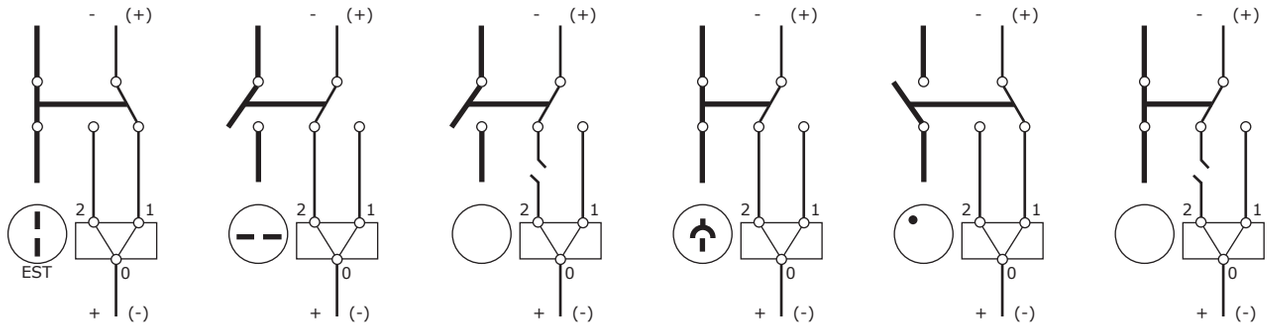

Leistungsschalter ein | Leistungsschalter aus | Drahtbruch einer Steuerleitung | Leistungsschalter ein | Leistungsschalter aus | Drahtbruch der Steuerleitung

AC Wechselspannung / 1-Drahtsteuerung

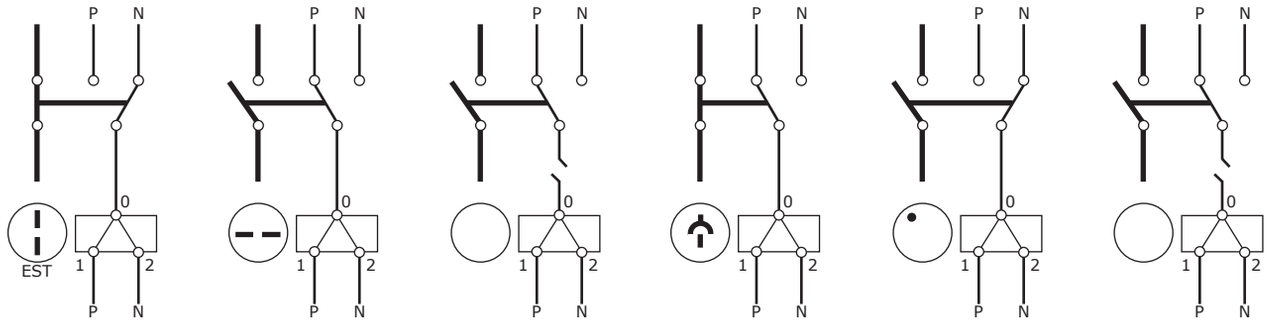

Leistungsschalter ein | Leistungsschalter aus | Drahtbruch der Steuerleitung | Leistungsschalter ein | Leistungsschalter aus | Drahtbruch der Steuerleitung

AC Wechselspannung / 2-Drahtsteuerung

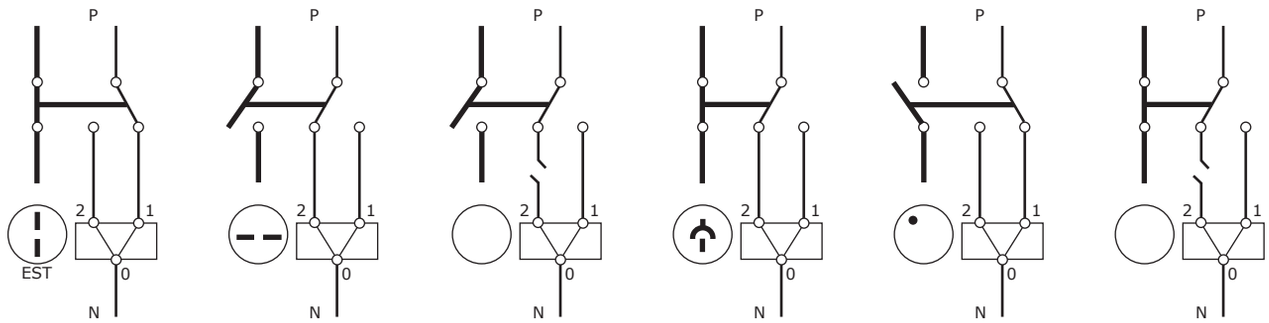

Leistungsschalter ein | Leistungsschalter aus | Drahtbruch einer Steuerleitung | Leistungsschalter ein | Leistungsschalter aus | Drahtbruch der Steuerleitung

SCHALTERSTELLUNGSANZEIGE PI, PIR

Schalterstellungsanzeiger dienen dem Anzeigen von Schaltstellung von Leistungsschaltern in Blindschaltbildern.
Sie sind in runder oder quadratischer Bauform erhältlich.

TECHNISCHE DATEN

	Gleichspannung 24-230V					Wechselspannung 24-230V				
Bestellbezeichnung	PI24	PI25	PI36	PI29	PI39	PIR24	PIR25	PIR36	PIR29	PIR39
Frontrahmen (mm)	24x24	25x25	36x36	29Ø	39Ø	24x24	25x25	36x36	29Ø	39Ø
Gewicht ca.	100g	100g	150g	120g	120g	100g	100g	150g	120g	120g
-1	⊘	⊘	⊘	⊘	⊘	⊘	⊘	⊘	⊘	⊘
-2	⊘	⊘	⊘			⊘	⊘	⊘		
-3	◷	◷	◷			◷	◷	◷		
-4	◷	◷				◷	◷			
-5	Y	Y	Y			Y	Y	Y		
-6	◪	◪				◪	◪			
-7	◪	◪				◪	◪			
Betriebsspannung	24-90V und 91-230V DC					24-90V und 91-230V AC				
Gehäusetubus	21,8 mm Ø									
Einbautiefe	94 mm									
Schalttafelausschnitt	22+0,5 mm Ø									
Schalttafeldicke	0…12 mm									
Leistungsaufnahme	0,4W bei 110V und 1,4W bei 230V									
Prüfspannung	3,7kV									
Vorschriften	IEC60051, IEC 50081-1, IEC 50081-2, IEC 50082-1, IEC 50082-2, IEC 47300, IEC 61010-1:2001, Kat. III Tabelle D12, doppelte Isolation, Betriebsspannung max. 300V, Materialgruppe III									
Gehäusematerial	Polycarbonat UL 94 VO									
Frontblende	Kunststoff schwarz									
Einbaulage	Beliebig									
Befestigung	Überwurfmutter									
Anschluss	Schraubklemmen bis 1,5 mm2									
Schutzklasse	IP54									

ABMESSUNGEN

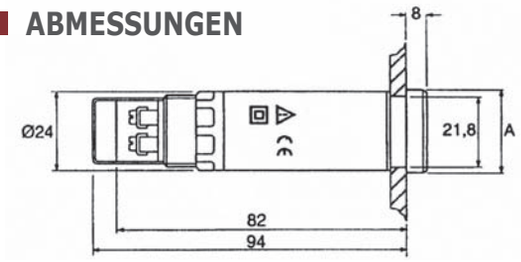

ANSCHLUSS

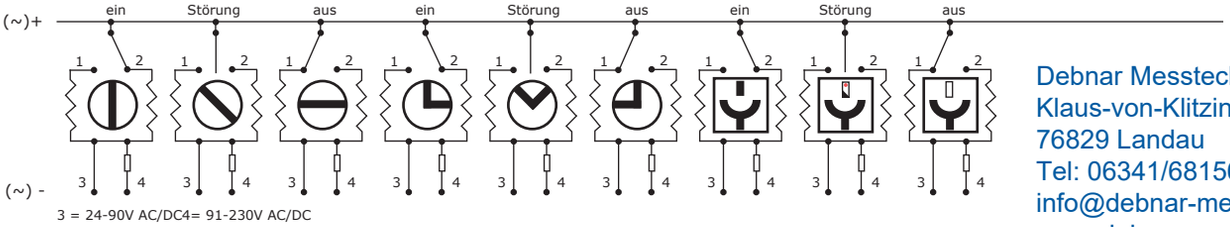

3 = 24-90V AC/DC4= 91-230V AC/DC

Debnar Messtechnik GmbH
Klaus-von-Klitzing-Str. 3
76829 Landau
Tel: 06341/68156-0, Fax: -66
info@debnar-messtechnik.de
www.debnar-messtechnik.de